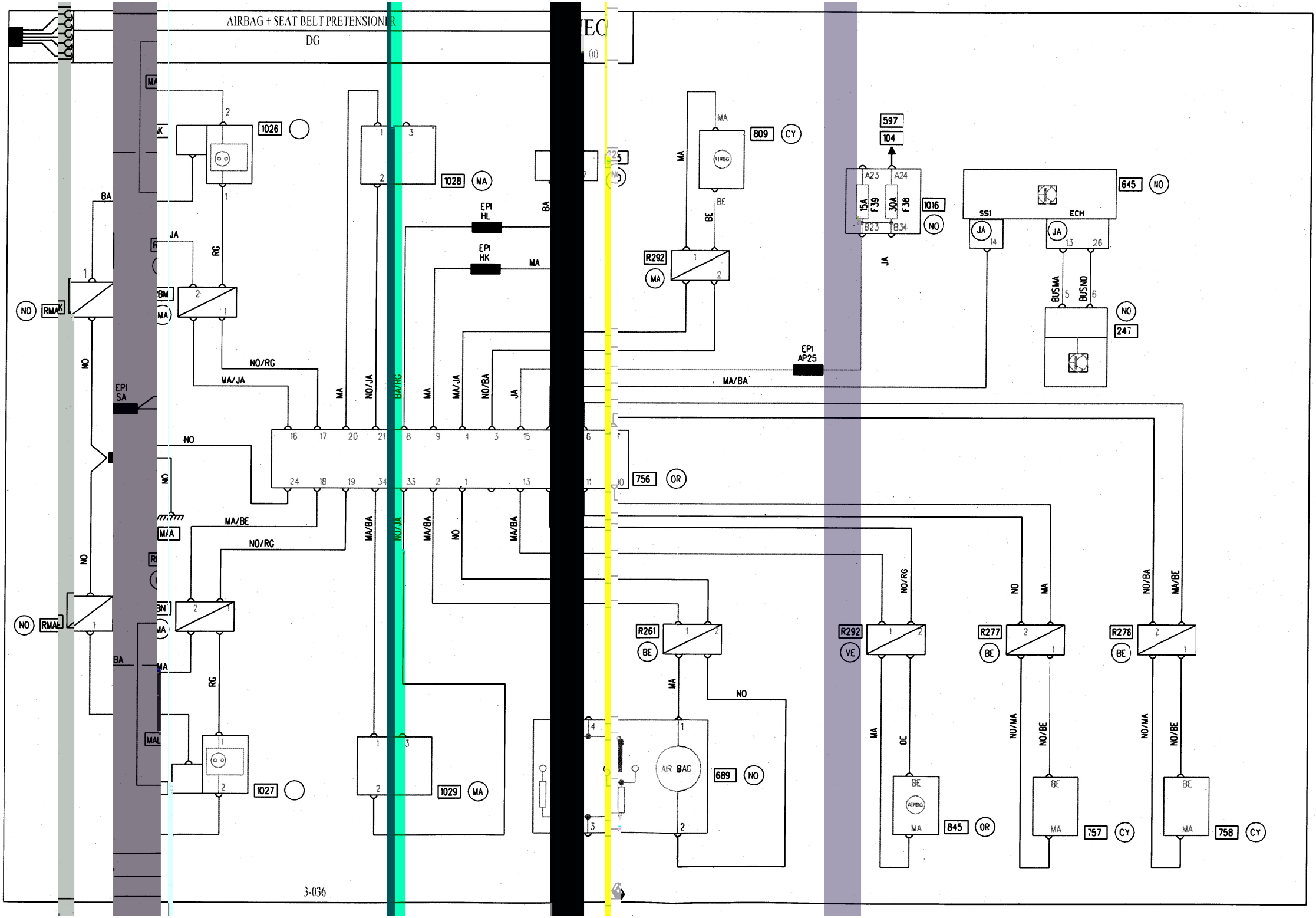
AIRBAG + SEAT BELT PRETENSIONER
DG
1026
1028
1027
1029
809
597
104
1016
645
247
756
R292
R261
R277
R278
689
845
757
758
EPI HL
EPI HK
EPI SA
EPI AP25
AIR BAG
SSI
ECH
BUSMA
BUSNO
NO/RG
MA/JA
MA/BE
MA/BA
NO/JA
BA/RG
NO/BA
NO/MA
NO/BE
RMAK
RMAL
3-036