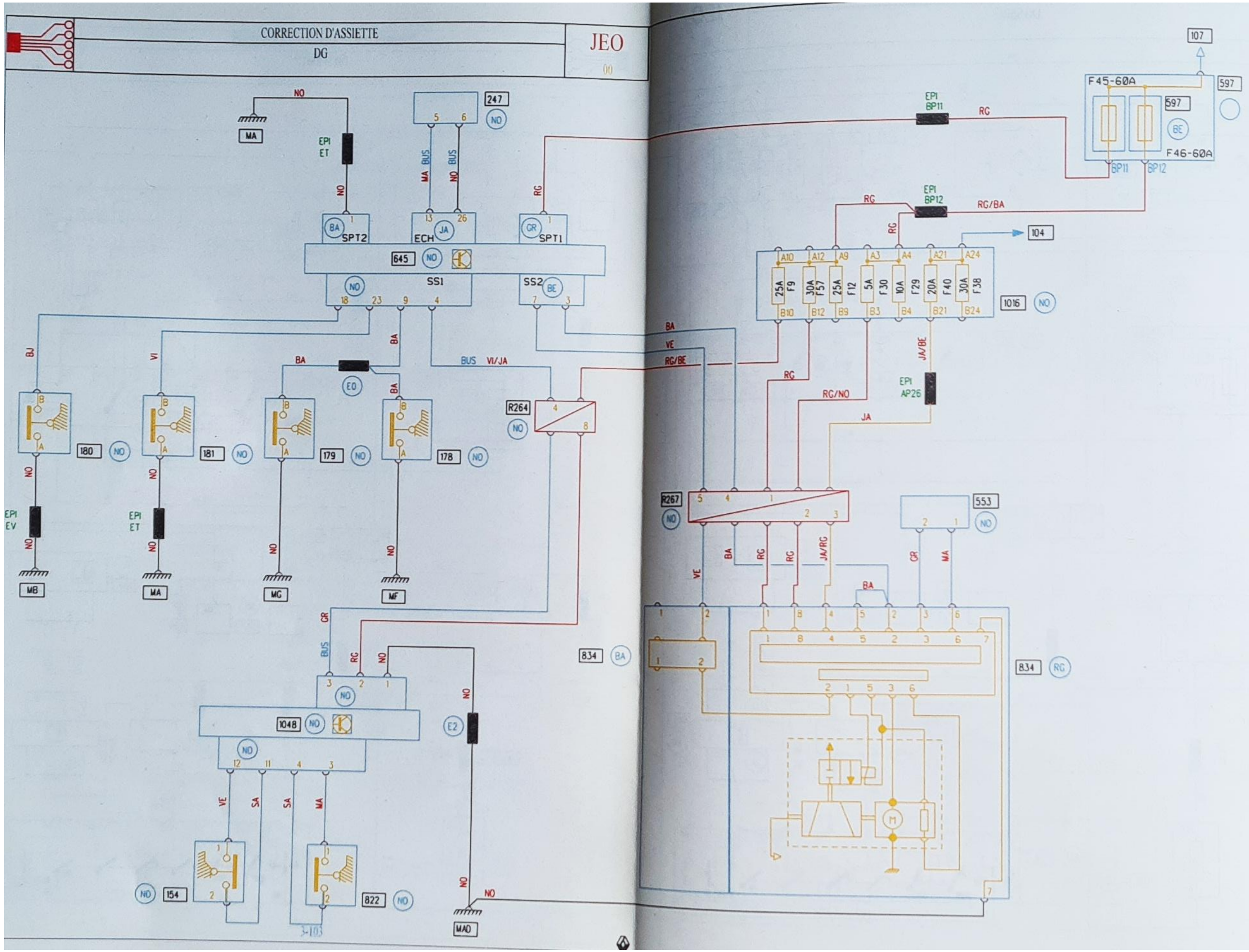
CORRECTION D'ASSIETTE
DG
JEO
00
MA
EPI ET
247
SPT2
ECH
SPT1
645
SS1
SS2
EQ
R264
180
181
179
178
EPI EV
MB
MG
MF
1048
E2
154
822
MAO
3-103
EPI BP11
F45-60A
F46-60A
597
107
EPI BP12
104
1016
EPI AP26
R267
553
834